Общество с ограниченной ответственностью «Торговый дом Кратон»

www.kratonshop.ru

ИНН 7806502217 КПП 781101001

Юр.адр.: Санкт-Петербург, ул. Народная, д.11, корп. 2, лит. А, пом. 7-Н Тел: +7 (812) 642-10-04

р/с 40702810036260006735 к/с 30101810300000000811 БИК 044030811

ФИЛИАЛ № 7806 ВТБ 24 (ПАО) Санкт-Петербург

ТЕХНИКО-КОММЕРЧЕСКОЕ ПРЕДЛОЖЕНИЕ

Ленточная пила по металлу PROMA PPS-270THP

Артикул: PROMA PPS-270THP

Характеристики

Напряжение питания	380 В
Мощность	1.5 кВт
Макс. диаметр заготовки	270
Макс. размер профиля	350x220
Тип станка	с гидроразгрузкой
Поворотная рама	Да
Угол реза	0°-60°

Цена без учета доставки: **450 000 ₽** (с НДС)

ОПИСАНИЕ

Напряжение	380 В
Потребляемая мощность	1500 Вт
Скорость ленты	34/68 м/мин
Макс. диаметр резки	270мм
Макс. размер разрезаемого материала 0°/45°/60°/-45°	350x220/240x160/150x150/180x180 мм
Размер ножовочного полотна	3160x27x0,9
Резка под углом	90,60 и + -45 градусов
Масса	360кг

Ленточнопильный станок PPS-270THP - предназначен для резки материалов различной плотности: от алюминия, алюминиевых сплавов и металлов без содержания железа, до высокопрочной стали. Пила предназначена для резки деталей, максимальный размер которых составляет 350 x 220мм.

PPS-270THP состоит из чугунных деталей с металлическими кожухами. Эта комбинация материалов обеспечивает достаточную жесткость станка при максимальном резе. Пилу можно настроить для резки под углом 45°,60° и 0°. Пильная лента приводится в действие трёхфазным двигателем. Скорость реза можно регулировать демпферным гидроцилиндром. Модель оснащена системой охлаждения СОЖ.

Данное оборудование используется на мелкосерийном и серийном производстве. Например в заготовительном цехе ленточнопильный станок будет необходимым звеном в цепочке производственного процесса.

Основные узлы и детали оборудования

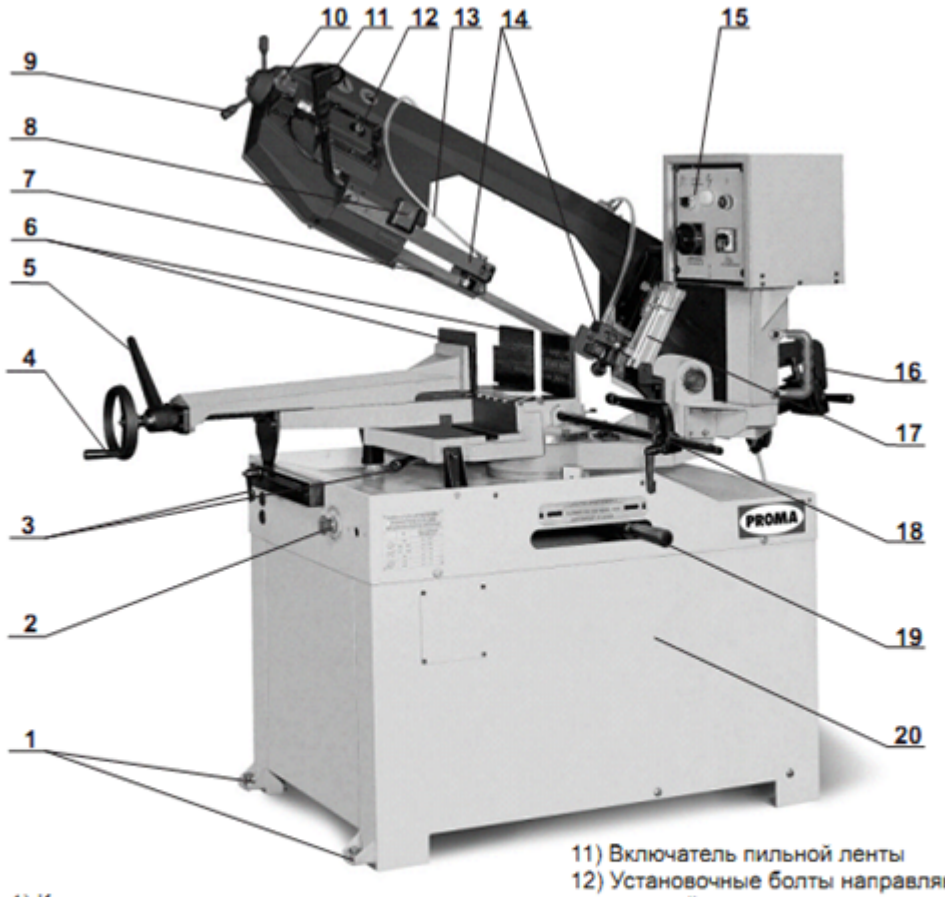

1) Крепежные пятки станка
2) Аварийная кнопка СТОП
3) Фиксирующие рычаги тисков
4) Маховик тисков
5) Рычаг зажима тисков
6) Губки тисков
7) Пильная лента
8) Фиксирующий болт направляющей
9) Рычаг натяжения пильной ленты
10) Концевой выключатель натяжения ленты
11) Включатель пильной ленты
12) Установочные болты направляющего маховика пильной ленты
13) Шланг подачи охлаждающей жидкости
14) Направляющие пильной ленты
15) Панель управления
16) Механизм позиционирования
17) Гидравлический регулировочный поршень
18) Механический упор плеча пилы
19) Фиксирующий рычаг поворота плеча пилы
20) Подставка пилы

Дополнительная информация

Установка тисков

Для перемещения тисков в любом направлении зажим тисков должен быть отпущен в двух точках (1,2). После отпускания обеих фиксирующих рычагов переместите тиски в требуемое положение. Зафиксируйте рычаги.

Крепление заготовки

Поместите заготовку между губками. Используйте маховик (4) для приближения губок тисков к заготовке, сохраните зазор 3-4 мм. Зафиксируйте заготовку и поднимите рычаг (3). Нажмите кнопку включить (E). По окончании цикла резки освободите тиски ослаблением рычага (3). После отпускания рычага (3) губки тисков откроются на ту же величину, которая была установлена первоначально. Это позволяет быстро устанавливать материалы

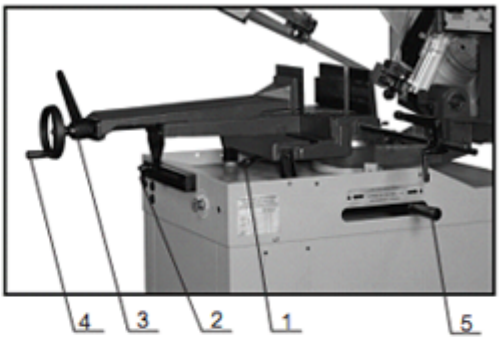

примеры крепления заготовки

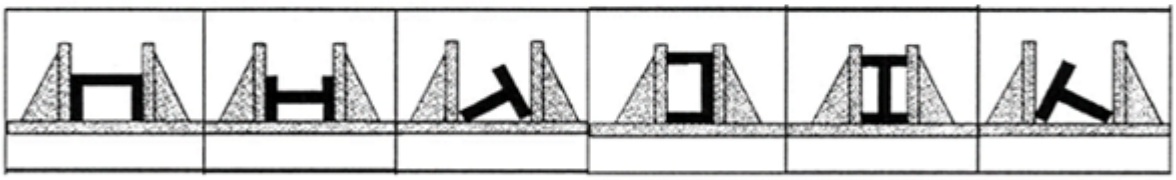

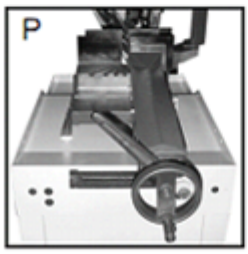

Резка под углом

Если зажим тисков установлен на левой стороне (L), плечо пилы можно повернуть на 60°. На 45° плечо можно повернуть, если тиски находятся справа (P). Используйте рычаг под блоком управления (5) для поворота плеча пилы до достижения механического стопора и проверьте правильность установки угла, а при неточной установке доведите регулировочными винтами.

Станок поставляется в собранном виде со снятым упором и разобранной подставкой.

Комплект поставки:

- Ленточная пила по металлу PROMA PPS-270THP
- Ленточное полотно
- Упаковка

Ленточные полотна

Сформировано 09.01.2026 08:08 · KRATONSHOP.RU