WIEDER KRAFT®

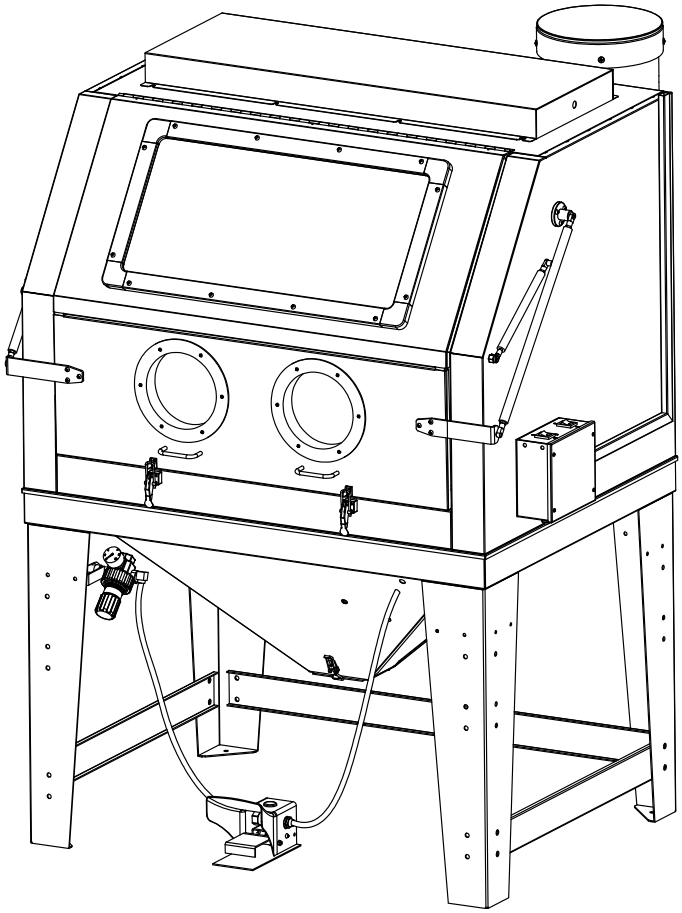

ПЕСКОСТРУЙНАЯ КАМЕРА

WDK-83990

РУКОВОДСТВО ПО ЭКСПЛУАТАЦИИ И ПАСПОРТ ИЗДЕЛИЯ

СОДЕРЖАНИЕ

Технические характеристики 3

Важные предупреждения 4

Важные уведомления 5

Инструкция по сборке 6

Инструкция по работе 8

Инструкция по обслуживанию 9

Поддержка интенсивности нагнетания воздуха с помощью простых способов 10

Присоединительные размеры источника воздуха 11

Перечень компонентов камеры 14

Гарантийные обязательства 15

ТЕХНИЧЕСКИЕ ХАРАКТЕРИСТИКИ

Номинальное напряжение, мощность	220~240В, 50 Гц, 1210 Вт
Рабочее давление	6 – 9 бар
Расход воздуха	350 литров в минуту
Номинальные параметры двигателя	220~240В, 50 Гц, 1100 Вт
Габаритные размеры	133x124x177 см
Вес нетто	160 кг
Вес брутто	198 кг

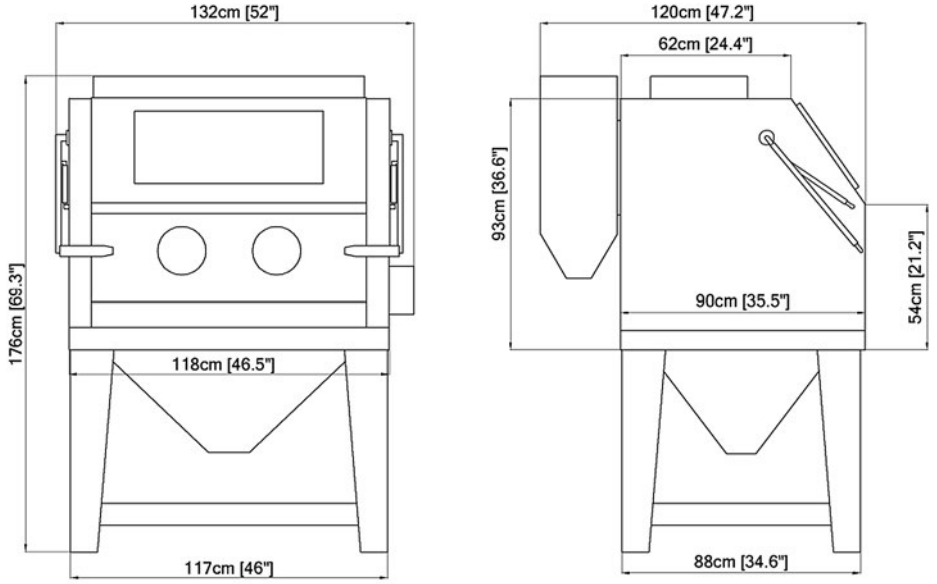

ВАЖНЫЕ ПРЕДУПРЕЖДЕНИЯ

ПРОЧИТАЙТЕ ВСЕ ИНСТРУКЦИИ В ДАННОМ ДОКУМЕНТЕ ПЕРЕД ИСПОЛЬЗОВАНИЕМ ОБОРУДОВАНИЯ.

СОХРАНИТЕ ДАННЫЙ ДОКУМЕНТ ДЛЯ БУДУЩЕГО ИСПОЛЬЗОВАНИЯ.

Из-за постоянных улучшений фактический вид и состав устройства может незначительно отличаться от описанного здесь.

Помните!

1. Подготовка к пуску:

— Внутренний диаметр воздушной линии должен быть более 8 мм (0,3 дюйма). ВСЕ шланги должны быть рассчитаны на давление не менее 125 фунтов на кв. дюйм (8,6 бар). Следует установить запорный вентиль, чтобы можно было перекрыть подачу от источника воздуха, а затем отсоединить его от пескоструйной камеры для обслуживания.

— Подаваемый воздух должен быть сухим и очищенным от масла и других примесей (то есть при необходимости используйте осушитель воздуха, коалесцирующий фильтр или влагоотделитель).

— Пескоструйная камера должна быть заземлена, чтобы избежать удара током.

— Электрические кабели, питающие устройство должны быть с заземляющей жилой: три проводами сечением не менее 3х1,5 мм^2.

2. Обязанности оператора перед пуском:

— осмотрите фитинги и шланги на наличие повреждений и воды;

— проверьте уплотнение на всех дверях. Работайте с пескоструйной камерой только при плотно закрытых дверях и работающей системе сбора пыли;

— Очистите пылесборник от пыли и очистите фильтр по мере необходимости.

3. Осторожно:

— следите за силикозом (форма пыли, образующаяся при использовании кварцевого песка в качестве пескоструйной среды) или опасностью токсичной пыли. Не используйте среду, содержащую свободный диоксид кремния;

— если не указано иное, рабочее давление пескоструйной камеры и связанных с ней компонентов не должно превышать 125 фунтов на квадратный дюйм;

— держите струйную форсунку под контролем и направляйте ее в рабочую зону.

4. Обслуживание:

— содержите устройство в исправном состоянии. Используйте только оригинальные детали и не заменяйте и не модифицируйте их.

ВАЖНЫЕ УВЕДОМЛЕНИЯ

Дистрибьюторам, покупателям и конечным пользователям данного устройства.

Представленная информация, описанная и проиллюстрированная в данном материале, предназначена для опытных, знающих пользователей абразивоструйного оборудования и расходных материалов (изделий).

Устройства, описанные в данном документе, могут быть объединены по усмотрению пользователя различными способами и для различных целей.

Однако не делается никаких заявлений относительно предполагаемого использования, стандартов производительности, технической пригодности, техники безопасности или соответствия государственным постановлениям и законам, применимым к этим устройствам, устройствам других компаний или комбинации различных устройств третьих сторон, а также комбинации различных устройств, выбранных пользователем или другими лицами. Пользователи этих устройств, устройств третьих лиц и комбинации различных устройств обязаны соблюдать осторожность и ознакомиться со всеми применимыми законами, государственными постановлениями и требованиями безопасности.

Также не делается и не предполагается срок службы, циклы технического обслуживания, эффективность или рабочие характеристики изделий, на которые даны ссылки, любой комбинации устройств.

Этот материал не должен использоваться для целей оценки. Производственные показатели, производительность труда или отделка поверхности являются исключительной ответственностью пользователя на основе его знаний, опыта и знания отраслевых показателей.

Пользователь несет ответственность за обеспечение надлежащего и всестороннего обучения операторов и соблюдение всех мер предосторожности в отношении окружающей среды и техники безопасности. Мы поставляем множество отличных продуктов для отрасли обработки поверхностей, и мы уверены, что все опытные пользователи, операторы и подрядчики в этой отрасли будут продолжать использовать наши устройства безопасным и надлежащим образом.

КОМПЛЕКТАЦИЯ

1. Пескоструйная камера 990 л. - 1 шт.
2. Педаль - 1 шт.
3. Нога - 4 шт.
4. Пылеуловитель - 1 шт.
5. Решетка - 1 шт.
6. Воздушный шланг - 1 шт.
7. Шланг с трубкой для абразива - 1 шт.
8. Перчатки - 1 пара
9. Пистолет пескоструйный - 1 шт.
10. ФУМ лента - 1 шт.
11. Сопла керамические - 4 шт.
12. Штуцер - 1 шт.
13. Защитная пленка (Большая) - 5 шт.
14. Защитная пленка (Малая) - 5 шт.
15. Перепускной клапан - 1 шт.
16. Регулятор давления с манометром - 1 шт.
17. Хомуты для перчаток - 2 шт.
18. Комплект метизов для сборки - 2 шт.
19. Руководство по эксплуатации и паспорт изделия - 1 шт.
20. Упаковка

ИНСТРУКЦИЯ ПО СБОРКЕ

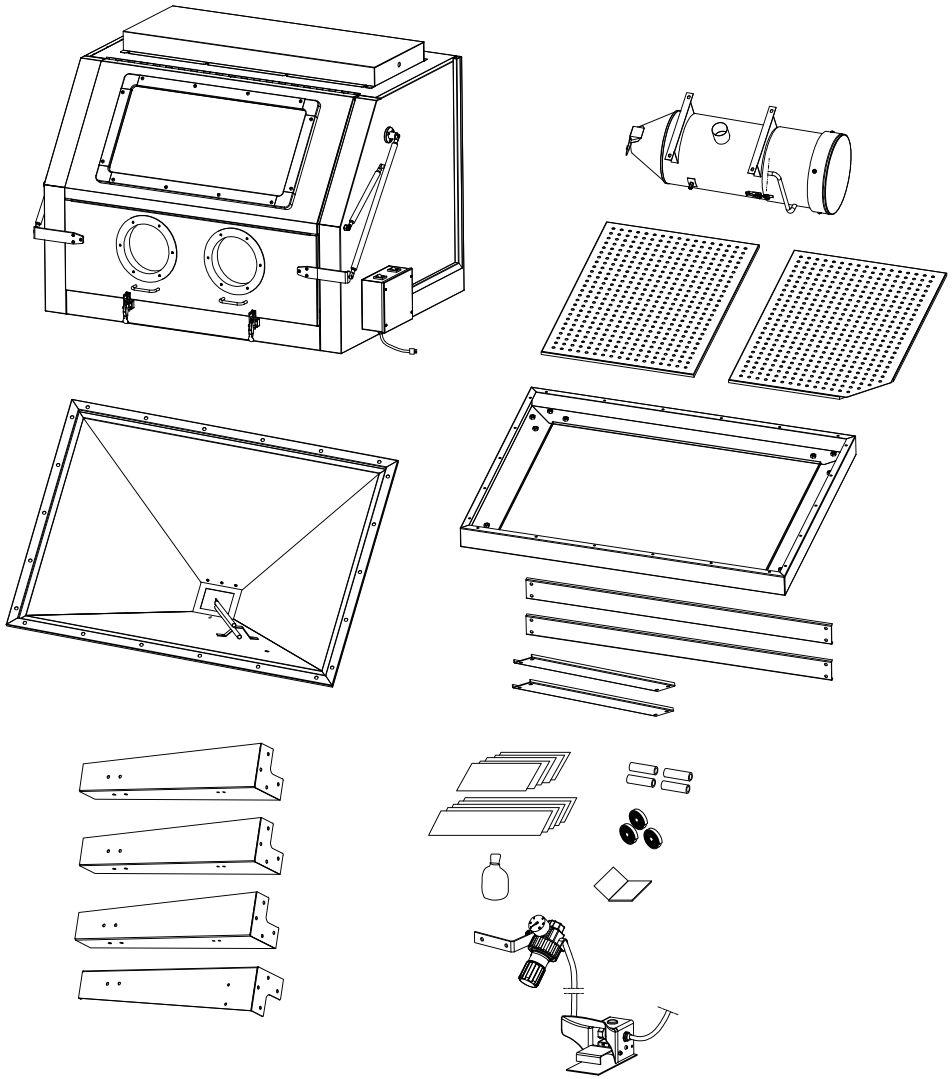

ШАГ <1>

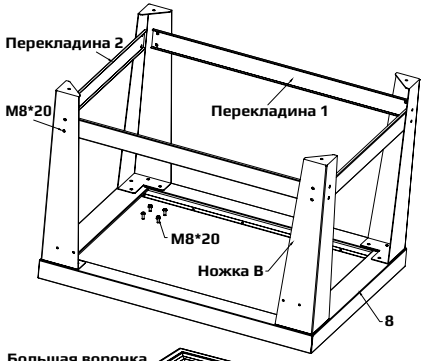

1. Переверните консоль (8), используйте болт с шестигранной головкой M8*20 (шайбы, пружинные шайбы), чтобы присоединить ножку A (3 шт.), ножку B (10) (1 шт.), и установить их на консоль как показано на рисунке. Пожалуйста, обратите внимание на положение установки и направление ножки B (10).
2. Используйте болт с шестигранной головкой M8*20, торцевые и пружинные шайбы для установки перекладин 1,2 на консоль, как показано на рисунке.

ШАГ<2>:

Пожалуйста, поместите детали, собранные на шаге <1>, как показано на рисунке, затем поместите большую воронку в середину. Обратите внимание: передняя поверхность большой воронки должна быть обращена к ножке B.

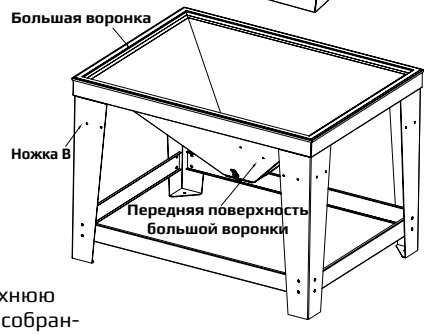

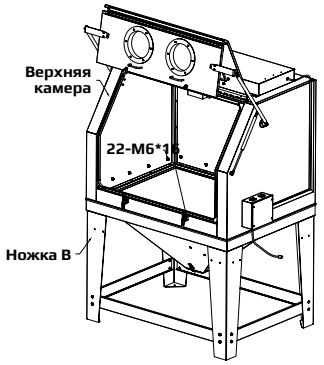

Шаг <3>:

1. Поместите верхнюю камеру на детали, собранные на шаге <2>, как показано на рисунке. Обратите внимание, что передняя часть верхней камеры должна быть обращена к ножке B.

2. Открыв двойную дверцу, соедините верхнюю камеру, большую воронку и кронштейн в одно целое с помощью 22 винтов M6x16 с круглой головкой и плоских шайб.

Шаг <4>:

1. Возьмите 4 винта с увеличенной полукруглой головкой M6x12 и фланцевые гайки M6 для крепления пылесборника к задней стенке верхней камеры. Электрический провод собранного пылесборника вставьте в розетку распределительной коробки через прорезь правого борта верхней камеры.
2. Установите клапан регулировки давления и т. д. на ножку B и подсоедините оранжевый воздушный шланг переключателя донной заслонки к правому боковому отверстию большой воронки, затем подсоедините его к пескоструйному пистолету.
3. Пожалуйста, поместите левую/правую решетку в верхнюю камеру.
4. Переместите пескоструйный аппарат в рабочее положение на штатное место с помощью вилочного погрузчика, затем снимите перекладину передних ножек.

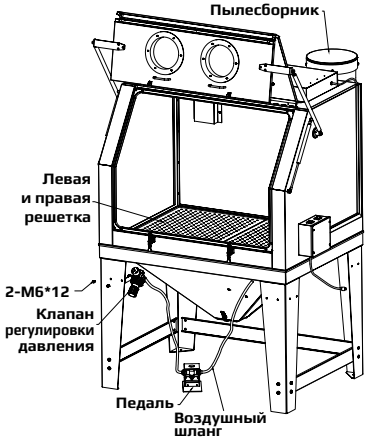

ИНСТРУКЦИЯ ПО РАБОТЕ

1. Подготовка деталей к пескоструйной обработке

Все обрабатываемые детали должны быть очищены от масла, смазки и влаги. Перед помещением в камеру для обработки убедитесь, что детали сухие.

2. Давление воздуха

Рабочее давление: от 50 до 80 фунтов на квадратный дюйм, можно использовать более высокое давление до 125 фунтов на квадратный дюйм, но это преждевременно разрушает некоторые типы веществ, например, стеклянные шарики

Установите давление воздуха 80 фунтов на квадратный дюйм, большинство деталей для пескоструйной очистки можно обрабатывать при данном значении давления. Для тонкой стали, алюминия и других тонких деталей начните с более низкого давления и постепенно увеличивайте давление, пока не будет достигнута желаемая обработка.

Предупреждение: Не подключайте баллон с газом под высоким давлением, это может привести к повреждению и взрыву.

3. Угол и дистанция наведения пистолета на детали: под углом 45-60 градусов с рикошетом в сторону задней стенки шкафа. Не держите пистолет под углом 90 градусов к обрабатываемым деталям. Это приведет к тому, что часть абразивного материала отскочит обратно в поток и замедлит его. Также угол 90 градусов вызовет чрезмерный износ пистолета и смотрового окна. Держите пистолет на расстоянии примерно 6 дюймов от обрабатываемых деталей.

Предупреждение: Пистолет всегда должен быть направлен в сторону обрабатываемых деталей от оператора. Никогда не производите работы по обработке при открытой дверце шкафа, при погрузке и разгрузке. Никто не должен находиться на рабочем месте оператора в передней части пескоструйной камеры.

— Доступны камеры с дверцами, имеющими защиту, так что пистолет нельзя использовать, если дверцы не закрыты. Свяжитесь с местным дистрибьютором для получения дополнительной информации.

4. Абразивный материал

Абразивный материал должен быть сухой и хорошего качества. Из-за влаги он не будет поступать и засорит дозирующий клапан и бункер.

5. Размер сопла

При переходе на следующий больший размер сопла можно значительно увеличить производительность. Форсунки большого размера обеспечивают большую площадь очистки. Однако для этого требуется больше воздуха (ваш компрессор должен обеспечивать это).

НИКОГДА НЕ ИСПОЛЬЗУЙТЕ ПЕСОК!
Мы настоятельно рекомендуем к использованию в качестве абразива: электрокорунд WDK-KR6, дробь пескоструйная WDK-DR01, дробь пескоструйная WDK-DR03, дробь пескоструйная WDK-DR05.
А также сопутствующие товары для пескоструйных камер: перчатки для пескоструйной камеры WDK-PU02B, сопло пескоструйное керамическое, комплект WDK-83420/1, фильтр для пескоструйной камеры WDK-8391128.

Дополнительно можно приобрести поворотный стол WDK-83001. Применяется для закрепления, вращения и перемещения внутри камеры крупных или тяжелых деталей. Распределенная нагрузка составляет 300 кг.

ИНСТРУКЦИЯ ПО ОБСЛУЖИВАНИЮ

1. Пескоструйный пистолет

После 10-12 часов пескоструйной обработки необходимо проверить сопло. Если оно имеет неравномерный износ, его следует проворачивать на 1/4 оборота каждые 10 часов использования.

2. Слеживание абразивного материала

Слеживание абразивного материала вызвано попаданием влаги из маслянистых и жирных деталей в подаваемый воздух. Если это не исправить, абразивный материал будет выбрасываться неравномерно и засорит дозирующий клапан и пистолет. Проверьте подачу воздуха; если присутствует вода, установите хороший влагоуловитель. Если пескоструйной обработки подвергаются масляные или жирные детали, их следует сначала обезжирить и высушить.

3. Обратное давление

Если абразивный материал время от времени перестает поступать, закройте большим пальцем сопло (крепко держите) и нажмите педаль на пару секунд. Это приведет к тому, что система подаст обратный поток через пистолет и вверх по шлангу подачи материала. Это поможет уменьшить любые засоры.

4. Падение давления воздуха в пистолете

Установите давление воздуха на 80 фунтов на квадратный дюйм на регуляторе манометра. Нажмите педаль, удерживая пистолет, и посмотрите, значительно ли упадет давление на манометре. Если давление падает, это указывает на то, что имеется сужение в линии подачи. Это может быть связано со слишком тонким шлангом, переходником быстроразъемного соединения, забитым фильтром или другим трубопроводом, который не пропускает достаточно воздуха. Кроме того, если шкаф находится слишком далеко от воздушного компрессора, на длинном шланге также происходит падение давления. Линия подачи воздуха должна быть диаметром ½ дюйма или больше.

5. Плохая видимость из-за чрезмерной запыленности.

— Воздухозаборник спереди слева над регулятором должен быть свободен, чтобы воздух поступал в шкаф.

— Пылесборник полон и нуждается в очистке и опорожнении (откройте защелку в нижней части пылесборника или удалите черную крышку).

— Загрязнен пылесборник (очистите или замените фильтр в пылесборнике, деталь № 19).

— Разбивка абразивного материала; со временем частицы абразивного материала становится настолько маленькими, что превращаются в пыль. Замените абразивный материал и очистите пылесборник.

6. Плохая видимость из-за загрязнения смотрового окна

— Смотровые окна поставляются с прозрачным пластиковым протектором. По мере работы поверхность получает вмятины. Протектор можно легко заменить, чтобы продлить срок службы окна. Окно также можно легко заменить.

7. Слабый поток абразивного материала

— Проверьте наличие влаги, как указано выше. При необходимости установите влагоуловитель, замените влажный абразивный материал и очистите шланги и поддон.

— Отверстия в шланге для абразивного материала ухудшат его подачу. Замените шланг.

— Мусор в составе абразивного материала. Замените или проверьте качество абразивного материала.

ПОДДЕРЖКА ИНТЕНСИВНОСТИ НАГНЕТАНИЯ ВОЗДУХА С ПОМОЩЬЮ ПРОСТЫХ СПОСОБОВ

Самая распространенная проблема, с которой сталкиваются заказчики при использовании аспирационных (венчурных) пескоструйных камер, — это снижение производительности. Правильно обслуживаемая камера должна служить долгие годы. Когда производительность падает, оператор обычно может обнаружить проблему, проверив:

1. Подача воздуха

— Когда манометр на регуляторе показывает достаточное давление подачи холостого хода (когда пистолет не включен), нажмите педаль. Если давление падает более чем на несколько фунтов на квадратный дюйм, подача воздуха ограничена или недостаточна. Очистите фильтры и влагоотделители на всем пути до воздушного компрессора. Выпрямите любые изогнутые линии. Используйте эталонный манометр для проверки давления воздуха или замените существующий манометр, если вы подозреваете, что он дает ложные показания.

2. Пескоструйный пистолет

— Форсунка со временем изнашивается. Замените ее, если она на 1/16 больше своего первоначального размера или имеет неравномерный износ. Отрегулируйте по мере необходимости для различных сред и условий. Правильно работающий пистолет показывает на манометре 15-17 дюймов ртутного столба.

3. Пылесборник

— недостаточная вентиляция камеры приводит к снижению мощности очистки насадки, а также ухудшению обзора выполняемой работы. Встряхивайте пылесборники каждые 20–30 минут при выключенной камере (чаще в пыльных условиях). Опорожняйте пылесборник не реже одного раза в день. Снимайте фильтр и время от времени продувайте, чтобы пылесборник или насос работали эффективно. Замените по мере необходимости.

4. Абразивный материал

— Используйте качественные абразивные материалы для пескоструйной обработки, размер которых соответствует заданию. Влажный или грязный абразивный материал может привести к мгновенной остановке пескоструйной обработки. Храните абразивный материал в сухом месте и загружайте соответствующее количество. Добавьте достаточное количество абразивного материала через дно, чтобы на верхней части дозирующего клапана было 6 слоев абразивного материала. Если у вас закончился абразивный материал во время пескоструйных работ, добавьте достаточное количество, чтобы он продолжал циркулировать в пистолете. Частицы абразивного материала в конечном итоге измельчатся, или он станет слишком загрязненным для использования. Чем меньше загрязнений в системе, тем меньше придется его заменять.

5. Шланг подачи абразивного материала

— Замените шланг для подачи абразивного материала с любыми мягкими участками или видимым износом. Отрегулируйте дозирующий клапан, чтобы обеспечить достаточный поток. Слишком богатая смесь вызовет пульсацию в пистолете. Необычно громкий шум при пескоструйной очистке означает, что смесь слишком бедная. Богатая смесь может привести к более низким скоростям удара. При этом обедненная смесь снижает количество ударов. Оба уменьшают скорость очистки.

Если все отрегулировано правильно, но вы по-прежнему не получаете необходимого уровня производительности, обратитесь к своему дистрибьютору. Возможно, система всасывания работает ненормально, возможно, пришло время приобрести камеру с регенерируемой средой или напорной системой. Доступно множество обновлений.

СХЕМА УСТРОЙСТВА

L	Фазный провод	X1	Разъем
N	Нулевой провод	X2	Разъем
PE	Провод заземления	S1	Выключатель подсветки
F	Предохранитель	S2	Выключатель двигателя
E	Лампа подсветки	M	Двигатель

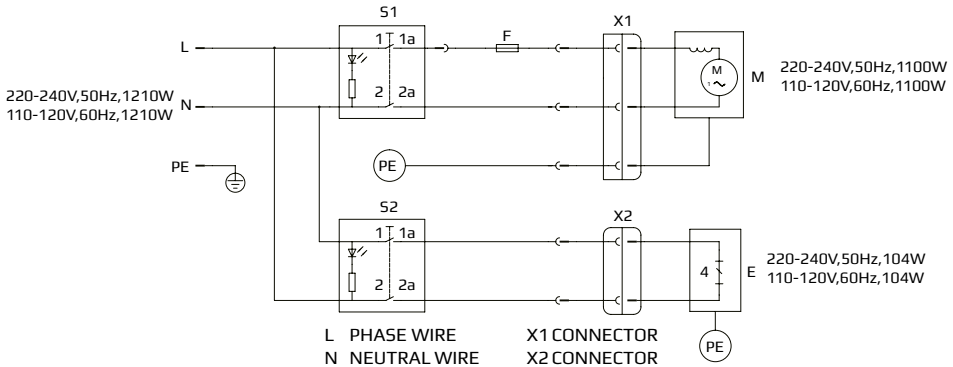

СХЕМА

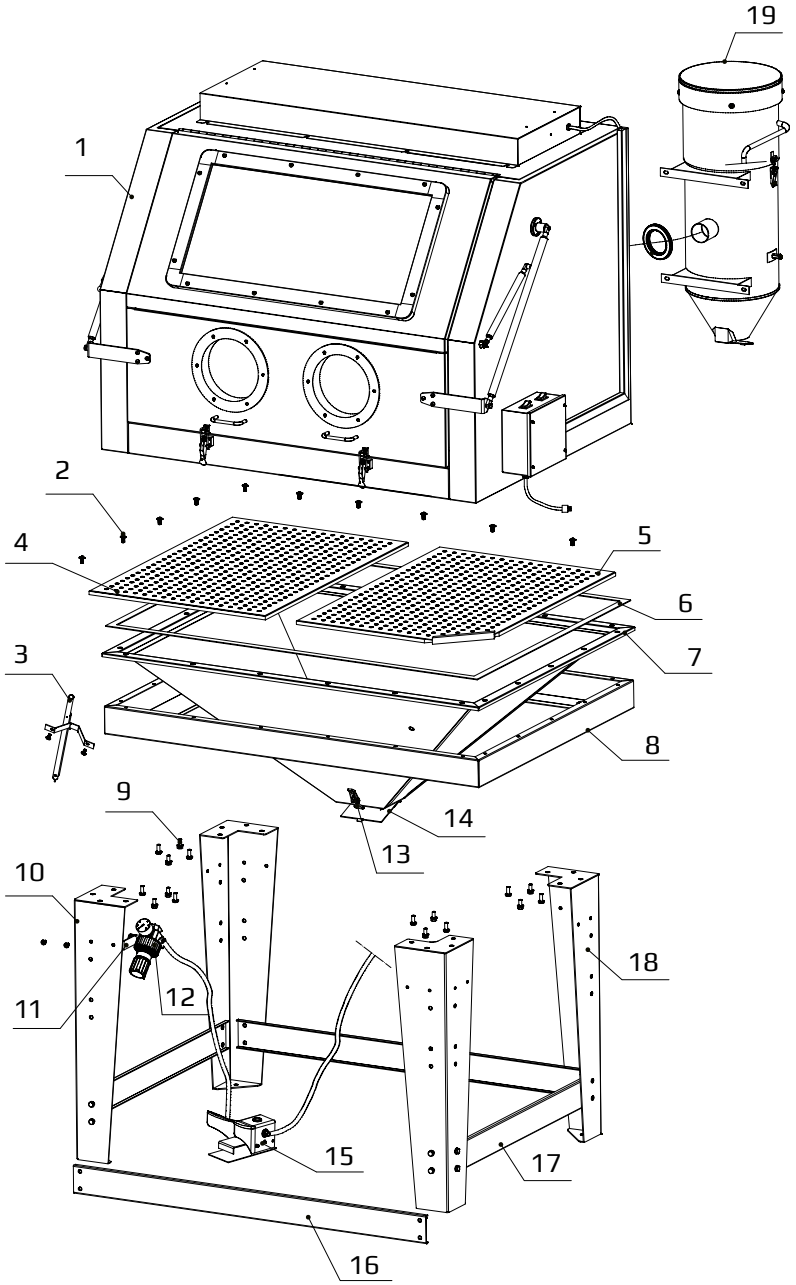
19
1
2
4
5
6
7
3
8
9
14
13
10
18
11
12
15
17
16

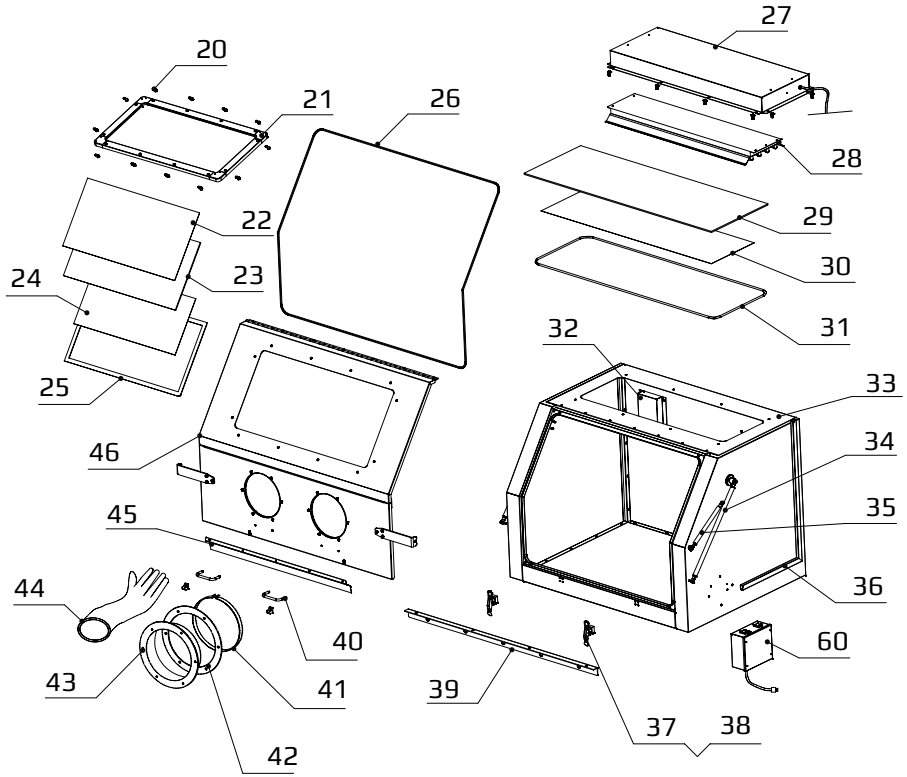
20
21
26
27
28
22
29
24
23
30
31
25
32
33
46
34
35
45
44
36
40
60
43
41
39
37
38
42

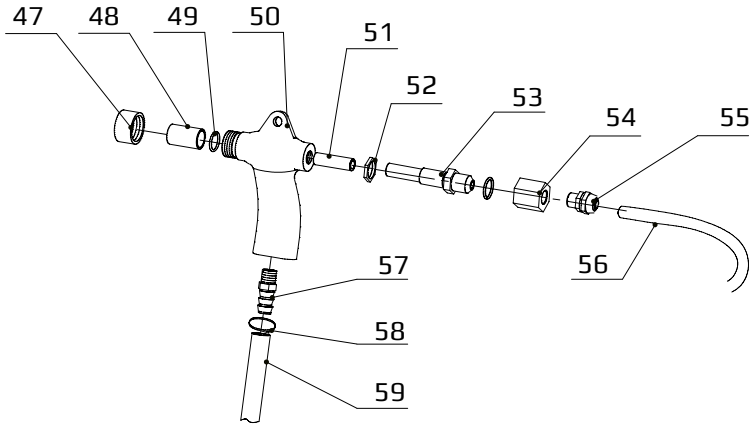
47
48
49
50
51
52
53
54
55
56
57
58
59

ПЕРЕЧЕНЬ КОМПОНЕНТОВ КАМЕРЫ

№	Наименование	Кол-во	№	Наименование	Кол-во
1	Верхняя камера	1	31	Резиновая уплотнительная лента подсветки	1
2	Винты с круглой крестообразной головкой (с шайбами)	22	32	Песочные рейки	2
3	Всасывающий шланг для песка	1	33	Корпус верхней камеры	1
4	Левая сетка	1	34	Основные опоры дверцы	2
5	Правая сетка	1	35	Пневматические опоры	2
6	Уплотнительная лента	1	36	Пластиковый кабель-канал	1
7	Большая воронка	1	37	Замок передней двери	2
8	Консоль	1	38	Защелки	2
9	M8x20	32	39	Рейка	1
10	Ножка B	1	40	Рукоятки	2
11	Место установки пневматического блока	1	41	Хомут	2
12	Манометр/клапан регулировки давления	по 1	42	Монтажное кольцо перчаток	2
13	Защелки в сборе	3	43	Зажимы перчаток	2
14	Сварная крышка для падающего песка	1	44	Перчатки	1 пара
15	Пневматическое устройство ножной педали	1	45	Передняя панель	1
16	Перекладина 1	2	46	Элементы передней открывающейся двери	1
17	Перекладина 2	2	47	Крышка сопла	1
18	Ножки A	3	48	Сопло	1
19	Пылесборник	1	49	уплотнительное O-образное кольцо	1
20	Винты M6x32 с круглой головкой	12	50	Корпус пистолета	1
21	Кронштейн смотрового окна	1	51	Оболочка воздухоструйной трубы	1
22	Стеклянная крышка смотрового окна	1	52	Стопорная гайка	1
23	Стекло смотрового окна	1	53	Воздушная струйная труба	1
24	Полиэтиленовая пленка смотрового окна	1	54	12-G1/4” быстроразъемный прямой соединитель	1
25	Уплотнительная лента смотрового окна	1	55	Соединитель переходник	1
26	Резиновый уплотнитель дверцы	1	56	Воздушный шланг	1
27	Кронштейн верхней подсветки	1	57	быстроразъемный соединитель G3/8”	1
28	Светильник с 4 люминесцентными лампами	1	58	Зажимы	2
29	Стекло подсветки	1	59	Песочный шланг 1/2”	1
30	Полиэтиленовая пленка подсветки	1	60	Электрическая коробка в сборе	1

ГАРАНТИЙНЫЕ ОБЯЗАТЕЛЬСТВА

1. Гарантийный срок эксплуатации исчисляется со дня продажи товара. В случае обнаружения неисправностей, вызванных заводскими дефектами, покупатель имеет право на бесплатный ремонт в течение гарантийного срока. При отсутствии на гарантийных талонах даты продажи, заверенной печатью организации-продавца, срок гарантии исчисляется со дня выпуска изделия. Все претензии по качеству будут рассмотрены только после получения Акта Рекламации. После получения акта рекламации сервисный центр в течение 3 рабочих дней выдает акт проверки качества.
2. Гарантия не распространяется:

— На изделия с механическими повреждениями, следами химического и термического воздействия, а также любыми воздействиями, происшедшими вследствие действия сторонних обстоятельств, не вызванных заводскими дефектами.

— На изделия, работоспособность которых нарушена вследствие неправильной установки или несоблюдения требований технической документации.

— На изделия, вскрытые потребителем или необученным ремонту данного изделия персоналом.

— На расходные материалы, а также любые другие части изделия, имеющие естественный ограниченный срок службы (клапана, плунжера, прокладки, уплотнения, сальники, манжеты и т.п.)

3. Место и сроки проведения гарантийного ремонта:

Гарантийный ремонт производится в уполномоченном сервисном центре, или на месте установки (для оборудования, требующего монтажа, при наличии акта о техническом освидетельствовании, или об установке). Покупатель (юридическое лицо, или частный предприниматель) самостоятельно доставляет оборудование в сервисный центр, в соответствии с инструкциями изготовителя о транспортировке и упаковке. Условия гарантии не предусматривают профилактику и чистку изделия, а также выезд мастера к месту установки изделия с целью его подключения, настройки, ремонта, консультации. Транспортные расходы не входят в объем гарантийного обслуживания.

Гарантийный ремонт оборудования осуществляется в течение 21 рабочего дня с момента получения акта экспертизы, при наличии запасных частей на складе.

4. Сроки приема рекламаций:

Рекламация по комплектации и количеству принимается в течение 10 дней с даты получения товара клиентом или его представителем. Для региональных клиентов к этому сроку прибавляется срок доставки товара транспортной компанией. Рекламация по качеству на изделия с заводским дефектом принимается в течении всего гарантийного срока, указанного в инструкции. Рекламация на изделия с механическим повреждением принимается втечение месяца с даты получения товара клиентом или его представителем. Товар на экспертизу должен быть представлен в неповрежденной заводскойупаковке. Эта исключит вероятность повреждения товара при транспортировке или на складе покупателя.

ГАРАНТИЙНЫЙ ТАЛОН
Пескоструйная камера WDK-83990

Зав. № _____

Модель _____

Дата продажи _____

Срок гарантии 1 год _____

Наименование _____
и адрес торговой организации

М.П. _____

С правилами эксплуатации и условиями гарантии ознакомлен. Продукция получена в полной комплектации. Претензий к внешнему виду не имею.

_____

_____

_____

Ф.И.О. и подпись получателя _____

_____

ГАРАНТИЙНЫЙ ТАЛОН
Описание дефекта, № прибора

_____
_____
_____
_____
_____
_____
_____

ОТК изготовителя
_____
_____
М.П.

ГАРАНТИЙНЫЙ ТАЛОН
Описание дефекта, № прибора

_____
_____
_____
_____
_____
_____
_____

ОТК изготовителя
_____
_____
М.П.

ГАРАНТИЙНЫЙ ТАЛОН
Описание дефекта, № прибора

_____
_____
_____
_____
_____
_____
_____

ОТК изготовителя
_____
_____
М.П.

8-812-642-10-04 www.KratonShop.ru