ГАРАНТИЙНЫЙ ТАЛОН

Пневматический ударный гайковерт WDK-20810.

Зав. № _____

Модель _____

Дата продажи _____

Срок гарантии 1 год

Наименование _____

и адрес торговой организации _____

М.П. _____

С правилами эксплуатации и условиями гарантии ознакомлен. Продукция получена в полной комплектации. Претензий к внешнему виду не имею.

_____

_____

Ф.И.О. и подпись получателя _____

_____

ГАРАНТИЙНЫЙ ТАЛОН

Описание дефекта, № прибора

_____

_____

_____

_____

_____

_____

ОТК изготовителя

_____

_____

М.П.

_____

_____

ГАРАНТИЙНЫЙ ТАЛОН

Описание дефекта, № прибора

_____

_____

_____

_____

_____

_____

ОТК изготовителя

_____

_____

М.П.

_____

_____

ГАРАНТИЙНЫЙ ТАЛОН

Описание дефекта, № прибора

_____

_____

_____

_____

_____

_____

ОТК изготовителя

_____

_____

М.П.

_____

_____

8-812-642-10-04 www.KratonShop.ru

WIEDERKRAFT®

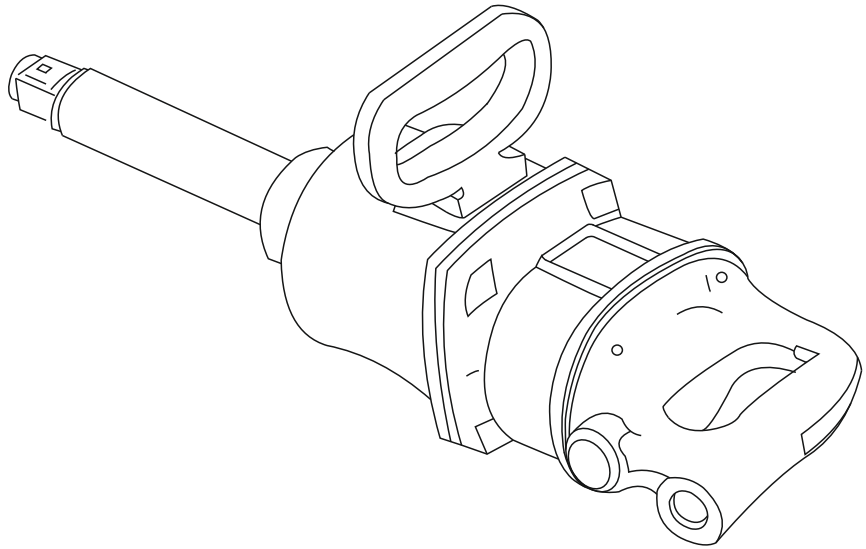

ПНЕВМАТИЧЕСКИЙ УДАРНЫЙ ГАЙКОВЕРТ WDK-20810

РУКОВОДСТВО ПО ЭКСПЛУАТАЦИИ И ПАСПОРТ ИЗДЕЛИЯ

8-812-642-10-04 www.KratonShop.ru

Внимательно прочитайте данную инструкцию!.

1. Данное изделие изготовлено в соответствии с требованиями высоких стандартов качества, что гарантирует длительную и безопасную работу, при условии соблюдения изложенного здесь руководства по эксплуатации и техническому обслуживанию.
2. Эксплуатация предоставленного изделия должна производиться в соответствии с руководством и строго по назначению!
3. Невыполнение данных требований может привести к неисправности оборудования и отказу производителя от гарантийных обязательств.

Назначение:

Пневматический ударный гайковерт WDK-20810 с приводным квадратом 1" предназначен для проведения монтажных/демонтажных работ с крепежом, работает от источника сжатого воздуха. Используется на СТО, сборочных цехах, производственных предприятиях. Подходит для работы с жесткими (металл-металл) и мягкими (металл-прокладка-металл) соединениями.

Внимание! Используйте блоки подготовки воздуха. Очистка сжатого воздуха и его лубрикация являются необходимым условием для работы пневматического ударного гайковерта. Отсутствие лубрикации пневматическим маслом и присутствие фракций грязи ограничивает гарантийные обязательства и приводит к преждевременному износу инструмента.

Комплектация:

1. Пневматический гайковерт;
2. Штуцер для подключения к пневмолинии;
3. Инструкция по эксплуатации.

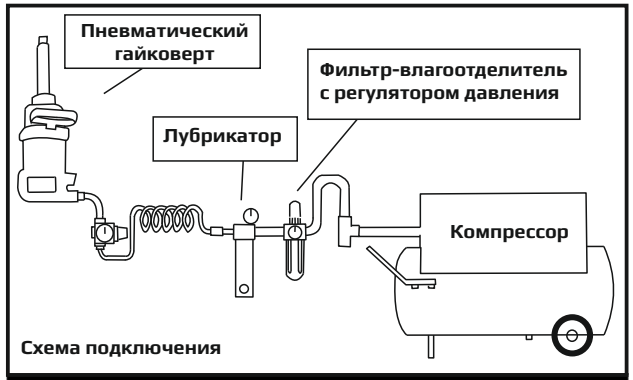

Схема подключения

Технические характеристики:	
Приводной квадрат	1"
Максимальное усилие	2800 Нм
Частота свободного вращения	4000 об/мин
Штуцер подключения воздуха	1/2"
Рабочее давление воздуха	6-10 кг/см^2
Диаметр пневматического шланга	12,7 мм
Вес	12 кг

Эксплуатация:

1. Для обеспечения полной мощности пневмоинструмента всегда используйте пневмошланги с внутренним диаметром мин. 12,7 мм. недостаточный внутренний диаметр может заметно снизить производительность инструмента.
Внимание! В шланге подачи воздуха не должно быть конденсата.
2. Проверяйте надежность резьбовых соединений, при необходимости затягивайте их.
3. При первом запуске добавьте вручную в штуцер подачи сжатого воздуха 5 капель масла для пневматического инструмента. Затем дайте инструменту поработать на холостом ходу. повторите те же операции, если инструмент не использовался в течении нескольких дней.

Внимание! Для работы используйте только оснастку предназначенную для работы с ударными механизмами, например ударные головки WiederKraft, изготовленные из высокопрочной марки стали легированной молибденом (Mo). Это предотвратит преждевременный износ вала ударного механизма.

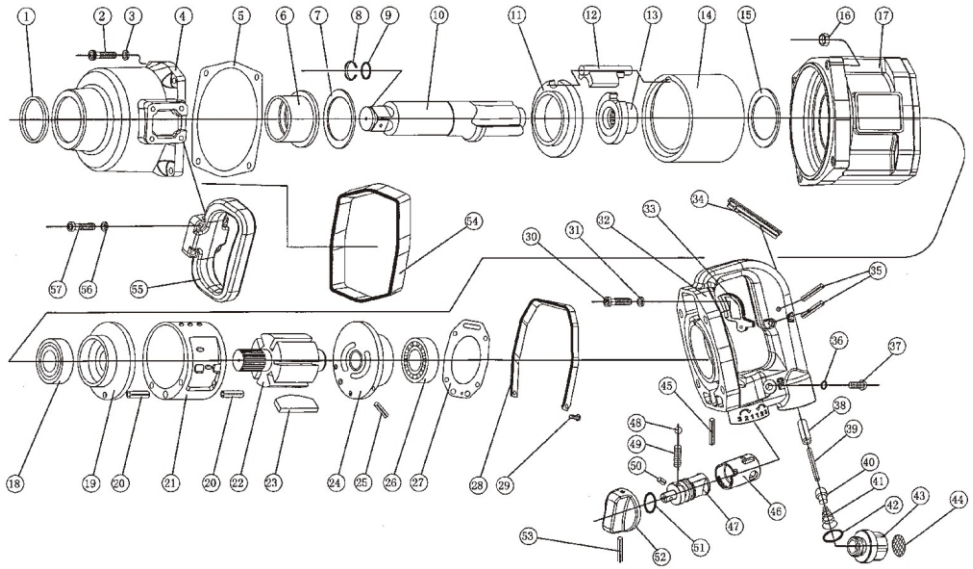

№	Наименование	Кол-во
1	Сальник	1
2	Винт	4
3	Шайба Гровера	4
4	Защитный кожух	1
5	Прокладка	1
6	Муфта	1
7	Стопорная шайба	1
8	Стопорное кольцо	1
9	Кольцо	1
10	Вал ударного механизма	1
11	Кожух ударного механизма	1
12	Молот	1
13	Задняя панель уд. мех-ма	1
14	Муфта ударного механизма	1
15	Задняя шайба	1
16	Гайка	4
17	Передняя часть корпуса	1
18	Шариковый подшипник	1
19	Передняя торцевая пластина	1

№	Наименование	Кол-во
20	Фиксирующий штифт	2
21	Цилиндр	1
22	Ротор	1
23	Лопасть ротора	6
24	Задняя торцевая пластина	1
25	Фиксирующий штифт	1
26	Шариковый подшипник	1
27	Защитная прокладка	1
28	Протектор	1
29	Винт	2
30	Винт	4
31	Шайба Гровера	4
32	Задняя часть корпуса	1
33	Пусковой триггер	1
34	Протектор пуск. триггера	1
35	Штифт	2
36	Кольцо	1
37	Болт	1
38	Муфта воздушного штуцера	1

№	Наименование	Кол-во
39	Штифт	1
40	Запорный элемент клапана	1
41	Пружина	1
42	кольцо	1
43	Воздушный штуцер	1
44	Фильтр	1
45	Штифт обратного клапана	1
46	Муфта обратного клапана	1
47	Ручка реверса	1
48	Металлический шар	1
49	Пружина	1
50	Штифт	1
51	Кольцо	1
52	Переключатель	1
53	Штифт	1
54	Накладка	1
55	Рукоять	1
56	Шайба Гровера	4
57	Винт	4

WIEDERKRAFT®